Dambis

SIMPLE

Simple

Esitleme minimalistlikku betoonist taimekonteinerite sarja SIMPLE. Väiksemad potid sobivad püsikutele ja maitsetaimedele, suuremad põõsastele ja väiksematele puudele. Külmakindel lahendus sobib ideaalselt linnaruumi ja kohtadesse, kus maasse istutamine pole võimalik.

Valmistatud vastupidavast UHPC-betoonist ja tugevdatud komposiitkiududega. Iga pott on unikaalne – loomulik toonimuutus, poorid ja mikropragud on osa betooni iseloomust. Tänu suurele kaalule ei vaja konteinerid ankurdamist.

TOOTEKOODID: ZBS-M, ZBS-L, ZBS-XL, ZBS-G

Bränd : STREETPARK

Mõõdud

ZBS-M	ZBS-L	ZBS-XL	ZBS-G
Läbimõõt: 550 mm	Läbimõõt: 550 mm	Läbimõõt: 650 mm	Läbimõõt: 800 mm
Kõrgus: 550 mm	Kõrgus: 950 mm	Kõrgus: 650 mm	Kõrgus: 400 mm
Kaal: 63 kg	Kaal: 94 kg	Kaal: 99 kg	Kaal: 94 kg
Mahutavus: 89 L	Mahutavus: 145 L	Mahutavus: 151 L	Mahutavus: 148 L

Materjalid

Betoon
Vaata värvikaardilt betooni värvide valikut.

Kinnitusviisid

Vabaltseisev

Simple

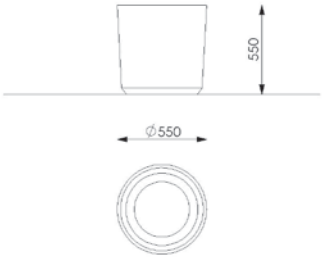

ZBS-M

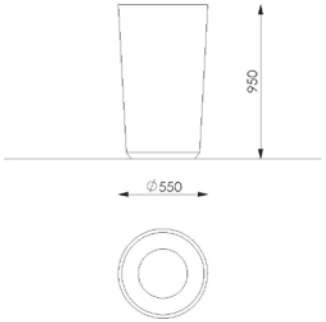

ZBS-L

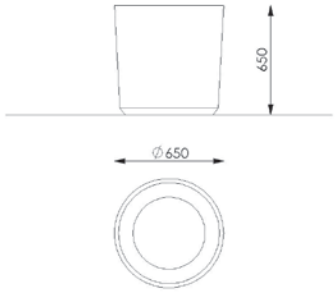

ZBS-XL

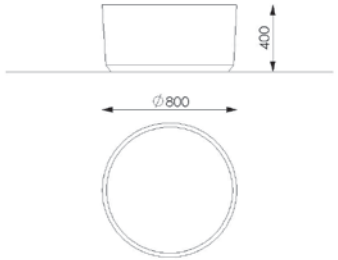

ZBS-G

Simple

ENGLISH // Planter Simple

We present the minimalist concrete planter series SIMPLE. The smaller pots are perfect for perennials and herbs, while the larger ones are suitable for shrubs and small trees. This frost-resistant solution is ideal for urban spaces and locations where planting directly in the ground is not possible. Made of durable UHPC concrete and reinforced with composite fibers. Each planter is unique – natural shade variation, pores, and micro-cracks are part of the character of concrete. Thanks to their weight, the planters do not require anchoring.

Installation:
Free-standing

Materials:
Concrete. View the available concrete color options on the color chart.

Measurements

ZBC-M	ZBC-L	ZBC-XL	ZBC-G
Diameter: 550 mm	Diameter: 550 mm	Diameter: 650 mm	Diameter: 800 mm
Height: 550 mm	Height: 950 mm	Height: 650 mm	Height: 400 mm
Weight: 63 kg	Weight: 94 kg	Weight: 99 kg	Weight: 94 kg
Capacity: 89 L	Capacity: 145 L	Capacity: 151 L	Capacity: 148 L

ПО-РУССКИ // Контейнер для растений Simple

Представляем минималистичную серию бетонных кашпо SIMPLE. Меньшие модели идеально подходят для многолетников и пряных трав, а более крупные — для кустарников и небольших деревьев. Морозостойкое решение отлично подходит для городских пространств и мест, где посадка растений непосредственно в грунт невозможна. Изготовлены из прочного UHPC-бетона и армированы композитными волокнами. Каждое кашпо уникально — естественные вариации оттенка, поры и микротрещины являются частью характера бетона. Благодаря большому весу кашпо не требуют дополнительного крепления.

Установка:
Свободностоящий

Материалы:
Бетон. Доступные цвета бетона смотрите в цветовой карте.

Размеры

ZBC-M	ZBC-L	ZBC-XL	ZBC-G
Диаметр: 550 мм	Диаметр: 550 мм	Диаметр: 650 мм	Диаметр: 800 мм
Высота: 550 мм	Высота: 950 мм	Высота: 650 мм	Высота: 400 мм
Вес: 63 кг	Вес: 94 кг	Вес: 99 кг	Вес: 94 кг
Объем: 89 л	Объем: 145 л	Объем: 151 л	Объем: 148 л

Simple

LATVIEŠU // Augu konteiners Simple

Mēs piedāvājam minimālistisku betona puķu podu sēriju SIMPLE. Mazākie podi ir lieliski piemēroti daudzgadīgajiem augiem un garšaugiem, savukārt lielākie – krūmiem un nelieliem kokiem. Šis sala izturīgais risinājums ir ideāli piemērots pilsētvides teritorijām un vietām, kur stādīšana tieši gruntī nav iespējama. Izgatavoti no izturīga UHPC betona un pastiprināti ar kompozītmateriālu šķiedrām. Katrs pods ir unikāls – dabiskas toņu variācijas, poras un mikroplaisas ir daļa no betona raksturīgā izskata. Pateicoties lielajam svaram, podiem nav nepieciešama papildu nostiprināšana.

Materiāli:
Betons. Pieejamās betona krāsas skatīt krāsu kartē.

Uzstādīšana:
Brīvi stāvošs

Izmēri

ZBC-M
Diametrs: 550 mm
Augstums: 550 mm
Svars: 63 kg
Tilpums: 89 L

ZBC-L
Diametrs: 550 mm
Augstums: 950 mm
Svars: 94 kg
Tilpums: 145 L

ZBC-XL
Diametrs: 650 mm
Augstums: 650 mm
Svars: 99 kg
Tilpums: 151 L

ZBC-G
Diametrs: 800 mm
Augstums: 400 mm
Svars: 94 kg
Tilpums: 148 L

Dambis

SIMPLE